Sockelplan AC16/AC312P/AC417P/AC520P

Mögliche Betonsockel
Draufsicht

Variante 1

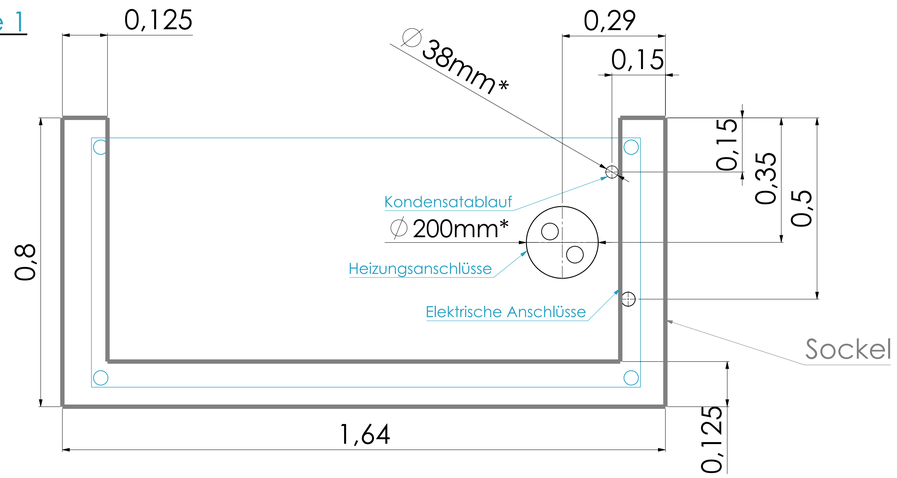

Variante 2

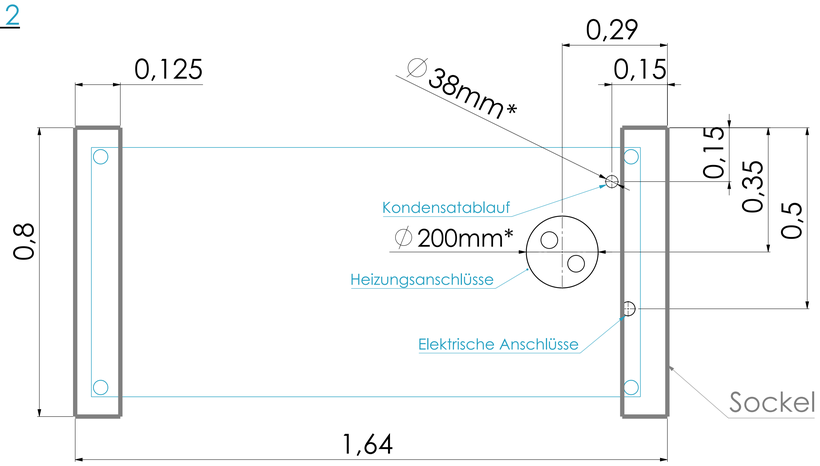

Mindestabstände
Draufsicht

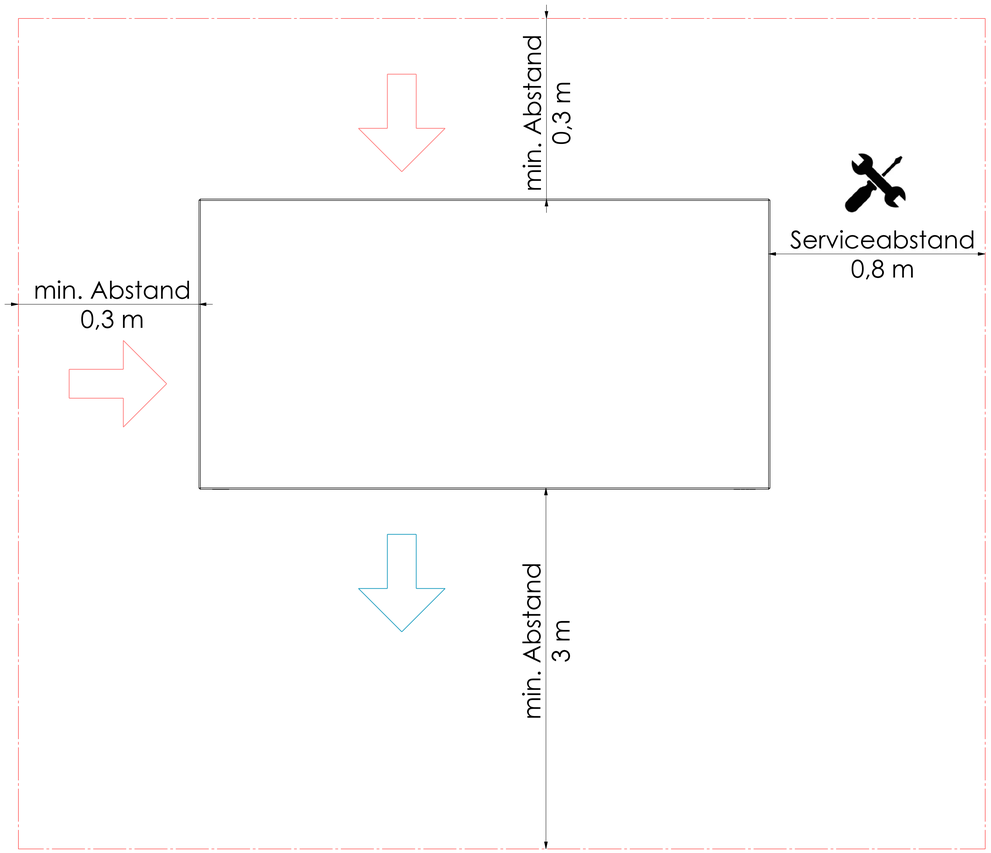

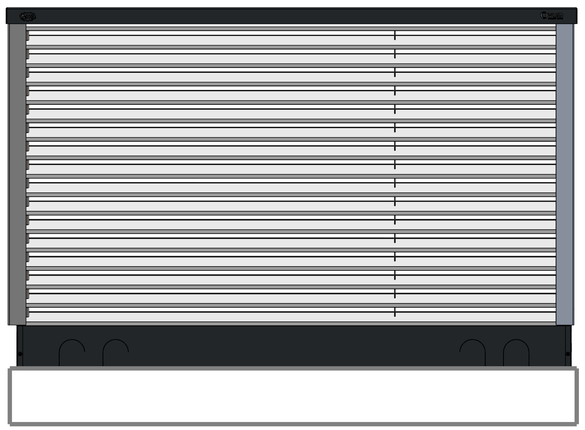

*Anschlussmaße Aircube (beziehen sich auf die tatsächlichen Maße der Aircube Unterseite)

Alle Maßangaben in Meter soweit nicht anders angegeben

WENN NICHT ANDERS DEFINIERT: BEMASSUNGEN SIND IN MILLIMETER OBERFLÄCHENBESCHAFFENHEIT: TOLERANZEN: WINKEL: KANTEN:	OBERFLÄCHENGÜTE:	ENTGRATEN UND SCHARFE KANTEN BRECHEN	ZEICHNUNG NICHT SKALIEREN	ÄNDERUNG	
	NAME	SIGNATUR	DATUM	BENENNUNG:	
GEZEICHNET					
GEPRÜFT					
GENEHMIGT					
PRODUKTION					
QUALITÄT					
WERKSTOFF: AlMg3 (EN AW 5754)				ZEICHNUNGSNR. Sockelplan AC16-AC312P-AC417P	A0
GEWICHT: X016.31				MASSSTAB:1:6	BLATT 1 VON 1